12/12/2003

TABELLA ALTEZZA PISTONI
4 TEMPI MOD. 2004

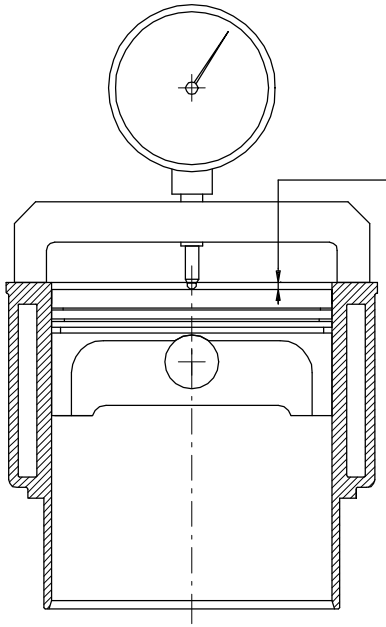

250cc TUTTI	**MM. 0,70 - 0,80**
450cc TUTTI	**MM. 0,70 - 0,80**
530cc TUTTI	**MM. 1,05 - 1,15**
660cc SMX	**MM. 1,15 - 1,25**

SERRARE IL CILINDRO AL BASAMENTO CON DUE SPESSORI E MISURARE SULLA PARTE PIANA DEL PISTONE (AREA DI SQUISH) TENENDO IL COMPARATORE LUNGO L' ASSE DELLO SPINOTTO PER NON FALSARE LA MISURA CON IL BASCULAMENTO DEL PISTONE

IN OGNI CASO IL PISTONE DOVRA' TROVARSI SEMPRE SOTTO IL PIANO DEL CILINDRO